Durchflussmessgerät MDW 600

Kurzbeschreibung

- induktiver Durchflussmesser für die harte Industrieumgebung
- innovativ und robust
- Messung von unterschiedlichen Flüssigkeiten in einer Vielzahl von Branchen
- verschiedene Prozessanschlüsse
- hohe Messgenauigkeit und Reproduzierbarkeit
- sehr einfache intuitive Bedienung mit Android App über Bluetooth-Verbindung
- M12 Stecker zur elektrischen Anbindung und Status LED
- eine Vielzahl an Ausgängen für unterschiedliche Steuerungssysteme

MDW 600...

Technische Daten

Spannungsversorgung	24 VDC +/-15%, andere Spannungen auf Anfrage
Leistungsaufnahme	4,2 VA
Technische Ausführungen	kompakte Ausführung
Temperaturbereich Medium	kompakte Ausführung Gummi alle Ausführungen max. 80°C dauerhaft PTFE max. 90°C dauerhaft, CIP-Reinigungprozess möglich
Durchmesser	DN 10 ...DN 400 (andere Durchmesser auf Anfrage)
Material Auskleidung	Gummi (Hart), Gummi mit Trinkwasserzulassung oder PTFE bzw. PFA (siehe Tabelle 3)
Elektrodenmaterial	CrNi-Stahl DIN 1.4571, Hastelloy C4, Titan, Tantal,
Sensorgehäusematerial	Flanschausführung: Edelstahl oder Stahl ST37 mit Polyurethan-Beschichtung Sandwichausführung: Edelstahl
Prozessanschlüsse	Flansch Stahl ST37 lackiert Flansch Edelstahl 1.4306/304 L, 1.4404/316 L Sandwichausführung Edelstahl Schraubgewinde
Druck	PN10, PN16, PN25, PN40
Minimale Leitfähigkeit der Messflüssigkeit	20 µS/cm (bei einer niedrigeren Leitfähigkeit, nach Absprache mit promesstec GmbH)
Messbereich (Qmin/Qmax)	bidirektional für 0,2 bis 12 m/s (1/60)
Genauigkeit	Genauigkeit bis zu 0,5%, Wiederholgenauigkeit bis zu 0,2%
Druckverlust	vernachlässigbar
Zusätzliche Elektroden	Erdung und Erfassungselektroden für Leerrohrleitungen (DN 15 ÷ DN 400)
Leerrohrerkennung	DN 15 ÷ DN 400
Anzeige	2 x 4-Farben LEDs als Statusanzeige
Steuerung	App für Android-Smartphone oder Tablet, Kommunikation über Bluetooth-Schnittstelle
Ausgänge	Impulse-/Strömungsschalter (max. 400 Hz), 4 ÷ 20 mA
Umgebungstemperatur	0°C...+55 °C (Anschlusskopf, Elektronik), andere auf Anfrage
Durchflusssensor	Schutzart IP65, IP67, IP68
Elektronik (Anschlusskopf)	Schutzart IP67

Typische Anwendungsgebiete

- Wasser- und Abwasserindustrie,
- Landwirtschaft, Biogasanlagen
- Lebensmittelindustrie Molkereien, Brauereien
- Pharmaindustrie
- Industrieanwendungen wie Heizkreisläufe
- Kraftwerkstechnik

promesstec GmbH * Niedersachsenstraße 4 * 48465 Schüttorf * Tel.:+49 (0)5923/ 90229-0 * Fax +49 (0)5923/ 90229-29 * E-Mail: zentrale@promesstec.de * Internet: www.promesstec.de

Durchflussmessgerät MDW 600

Momentaner Durchfluss entsprechend der Strömungsgeschwindigkeit (Tabelle 1)

Durchmesser nominal (mm)	Qmin (m3/h) Qmin /Qmax	Qmax(m3/h)
	1/60 (0.2 m/s)	– (12 m/s)
DN 6	auf Anfrage	
DN 8	auf Anfrage	
DN 10	0,06	3,4
DN 15	0,13	7,6
DN 20	0,24	14,2
DN 25	0,35	21
DN 32	0,6	34
DN 40	0,9	54
DN 50	1,4	84
DN 65	2,4	144
DN 80	3,6	220
DN 100	5,6	340
DN 125	8,9	534
DN 150	13	760
DN 200	23	1350
DN 250	35	2115
DN 300	51	3050
DN 350	70	4150
DN 400	90	5426

promesstec GmbH * Niedersachsenstraße 4 * 48465 Schüttorf * Tel.:+49 (0)5923/ 90229-0 * Fax +49 (0)5923/ 90229-29 * E-Mail: zentrale@promesstec.de * Internet: www.promesstec.de

Durchflussmessgerät MDW 600

Dimensionen (Tabelle 2)

Anschluss (mm)	Baulänge (mm)			Außendurchmesser (mm)			Gesamthöhe (mm)	
				Flansch	Gehäuse		Kompaktes Design	
	Flansch	Sandwich	Schraub-gewinde	Flansch	Flansch/ Sandwich	Schraub-gewinde	Flansch/ Sandwich	Schraub-gewinde
DN	L1	L2	L3	D	D1	D2	H1	H2
6	a. A.							
8	a. A.							
10	-	90	193 (3/8")	-	51	-	146	-
15	200	90	196 (½")	95	51	70	146	150
20	200	90	206 (¾")	105	61	80	146	155
25	200	90	206 (1")	115	71	90	151	160
32	200	90	233 (1 ¼")	135	82	100	156	165
40	200	110	256 (1 ½")	145	92	116	161	173
50	200	110	261 (2")	160	107	136	169	183
65	200	130	-	180	127	151	179	191
80	200	130	-	195	142	177	186	204
100	250	200	-	215	168	-	199	-
125	250	200	-	245	194	-	212	-
150	300	200	-	280	224	-	227	-
200	350	200	-	335	284	-	257	-
250	450	-	-	405	-	-	300/-	-
300	500	-	-	440	-	-	325/-	-
350	550	-	-	500	-	-	355/-	-
400	600	-	-	565	-	-	385/-	-

Flanschausführung

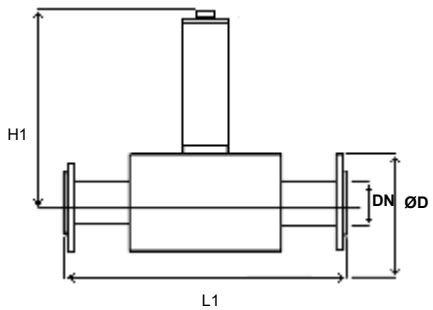

Schraubgewinde

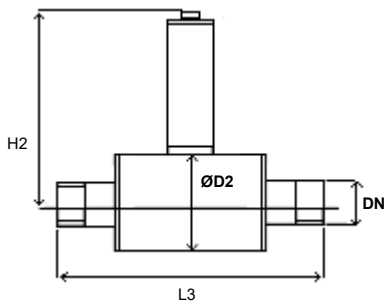

promesstec GmbH * Niedersachsenstraße 4 * 48465 Schüttorf * Tel.:+49 (0)5923/ 90229-0 * Fax +49 (0)5923/ 90229-29 * E-Mail: zentrale@promesstec.de * Internet: www.promesstec.de

Durchflussmessgerät MDW 600

Durchmesser und Auskleidungen (andere auf Anfrage) Tabelle 3

Anschluss (mm)	Flansch		Sandwich		Schraubgewinde	
	Gummi (Hart)	PTFE	Gummi (Hart)	PTFE	Gummi (Hart)	PTFE
DN						
6	auf Anfrage					
8	auf Anfrage					
10	-	-	-	X	-	-
15	-	X	-	X	-	X
20	-	X	-	X	-	X
25	X	X	X	X	X	X
32	X	X	X	X	X	X
40	X	X	X	X	X	X
50	X	X	X	X	-	-
65	X	X	X	X	-	-
80	X	X	X	X	-	-
100	X	X	X	X	-	-
125	X	X	X	X	-	-
150	X	X	X	X	-	-
200	X	X	X	X	-	-
250	X	-	-	-	-	-
300	X	-	-	-	-	-
350	X	-	-	-	-	-
400	X	-	-	-	-	-

Erklärung
_.....:im Standard nicht möglich, bitte anfragen
X....: Ausführung möglich

Druckstufen und Durchmesser Tabelle 4

Druckstufe	Durchmesser
PN10	DN350....DN400, andere auf Anfrage
PN16	DN250...DN300, andere auf Anfrage
PN25	DN10...DN200, andere auf Anfrage
PN40	Auf Anfrage
Sonderlösungen	Auf Anfrage

promesstec GmbH * Niedersachsenstraße 4 * 48465 Schüttorf * Tel.:+49 (0)5923/ 90229-0 * Fax +49 (0)5923/ 90229-29 * E-Mail: zentrale@promesstec.de * Internet: www.promesstec.de

Durchflussmessgerät MDW 600

Bestellcode MDW 600... Bestellbeispiel: MDW 600-70-DN25-B11-C3-D4-E1-F1-G2-H2-I1

Anschlussköpfe

-70 Kompaktausführung mit Stecker M12, Bluetooth Schnittstelle, Status LED‘s

Durchmesser

-DN XX DN10....400 möglich z.B. DN25 = Durchmesser 25 mm = 1“ (Möglichkeiten siehe Tabelle 2)

Prozessanschluss

-B10 Flansch Stahl ST37 lackiert
-B11 Flansch Edelstahl 1.4306/304 L
-B12 Flansch Edelstahl 1.4404/316 L
-B20 Sandwichausführung
-B30 Schraubgewinde

Druckbereich Messaufnehmer

-C1 PN10
-C2 PN16
-C3 PN25
-C4 PN40

Auskleidung Aufnehmer (Möglichkeiten siehe Tabelle 3)

-D1 Hartgummi
-D3 Gummi mit Trinkwasserzulassung (Material)
-D4 PTFE
-D5 PFA

Material Elektroden

-E1 Edelstahl 316Ti
-E2 Hastelloy C4
-E3 Titan
-E4 Tantal

Schutzart Sensor

-F1 Schutzart IP65
-F2 Schutzart IP67
-F3 Schutzart IP68

Ausgangssignal

-G1 Impuls, Schaltkontakt
-G2 4...20 mA, Impuls, Schaltkontakt

Spannungsversorgung

-H2 24 DC +/-15%

Messbereich Range (Info siehe Tabelle)

-I1 1/60 (Standardausführung)

promesstec GmbH * Niedersachsenstraße 4 * 48465 Schüttorf * Tel.:+49 (0)5923/ 90229-0 * Fax +49 (0)5923/ 90229-29 * E-Mail: zentrale@promesstec.de * Internet: www.promesstec.de